SMD INSPECTION
Projeto Elétrico

SUMÁRIO – PROJETO ELÉTRICO
SMD INSPECTION
Empresa: FOXCONN DO BRASIL

DADOS DO PROJETO :
Levantamento de Carga
Tensão: 220VAC Trifásico / **Tipo de conexão:** Tomada industrial 3P+N + PE
Corrente nominal: 32A / **Sistema:** 3F +N+ PE / **Norma base:** IEC / NR10 /
Corrente total instalada: 41 A
Fator de demanda: 0,7
Corrente estimada: 28,7 A

Autor: Francisco Claudio
Revisor: Alexandre Assis
Revisão: 00

01 – DIAGRAMA DE FORÇA 1
Entrada de energia trifásica, disjuntor geral, barramento principal e distribuição de potência.

02 – DIAGRAMA DE FORÇA 2
Distribuição secundária de potência, proteção individual de cargas e alimentação dos equipamentos.

03 – FONTE 24 VDC / CONVERSÃO DE ENERGIA
Sistema de alimentação em 24Vcc para controle, incluindo fonte chaveada e distribuição P24/N24.

04 – ENTRADAS DIGITAIS CLP / CONTROLE
Mapeamento dos sinais de entrada do CLP (sensores, botões, dispositivos de campo).

05 – SAÍDAS DIGITAIS CLP M16
Controle de atuadores via conectores M16 (válvulas, relés, acionamentos gerais).

06 – SAÍDAS DIGITAIS CLP M8
Controle de dispositivos compactos via conectores M8 (sensores ativos, pequenos atuadores).

07 – SERVO DRIVE – ELEVADOR DE ENTRADA
Sistema de acionamento servo do elevador de entrada, incluindo potência, controle e feedback.

09 – SERVO DRIVE – ELEVADOR DE SAÍDA (RESERVA / DUPLICADO)
Configuração adicional ou redundante do sistema de saída.

10 – SERVO DRIVE – CARTESIANO X
Controle do eixo X do sistema cartesiano (movimentação horizontal).

11 – SERVO DRIVE – CARTESIANO Y
Controle do eixo Y do sistema cartesiano (movimentação vertical).

12 – SENSORES DOS ELEVADORES
Interligação e lógica dos sensores de posição e presença dos elevadores.

13 – SISTEMA DE SEGURANÇA – EMERGÊNCIA
Circuito de segurança com relé de segurança, E-STOP, portas e monitoramento

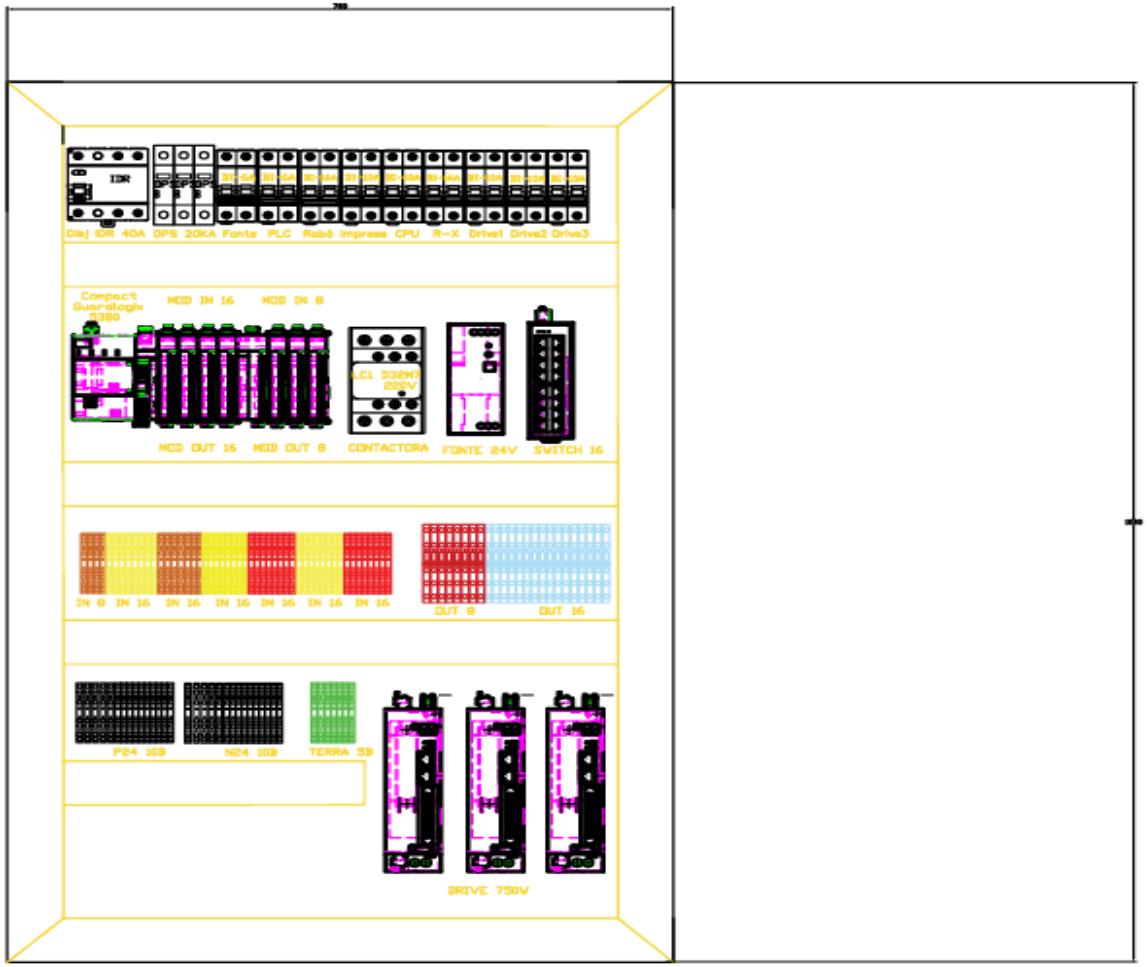

DATA: 20/03/2026	PROJETO:	DESCRIÇÃO PAGINA:	PAG. ATUAL	02
AUTOR: Francisco Claudio	SMD INSPECION	DIAGRAMA DE FORÇA 1	TOTAL PAG.	
REVISOR: Alexandre Assis			REVISÃO:	00

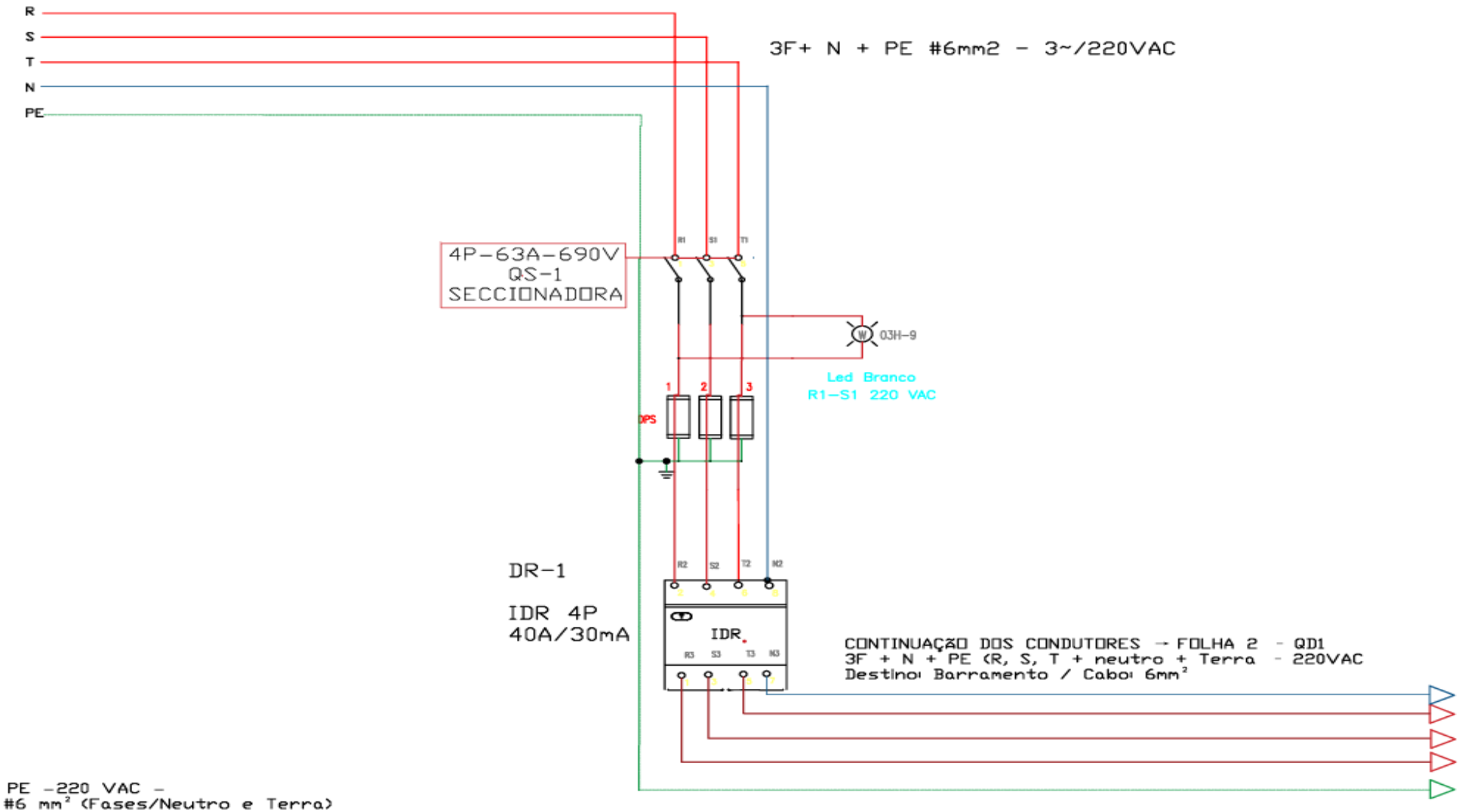

NOTAS

- ✔ Sistema: 3F + N + PE -220 VAC -
- ✔ Seção dos cabos: #6 mm² (Fases/Neutro e Terra)
- ✔ Proteção diferencial: IDR 40A / 30mA
- ✔ DPS instalado -LED branco de presença de tensão
- ⚠ Próxima página (Folha 2) deve iniciar com a chegada destes condutores

DATA: 20/03/2026	PROJETO:	DESCRIÇÃO:	DESCRIÇÃO PAGINA:	PAG. ATUAL	03
AUTOR: Francisco Claudio	INSPECION	INSPECION	DIAGRAMA DE FORÇA 1	TOTAL PAG.	
REVISOR: Alexandre Assis				REVISÃO:	00

BARRAMENTO TIPO PENTE TRIFÁSICO DE 63A

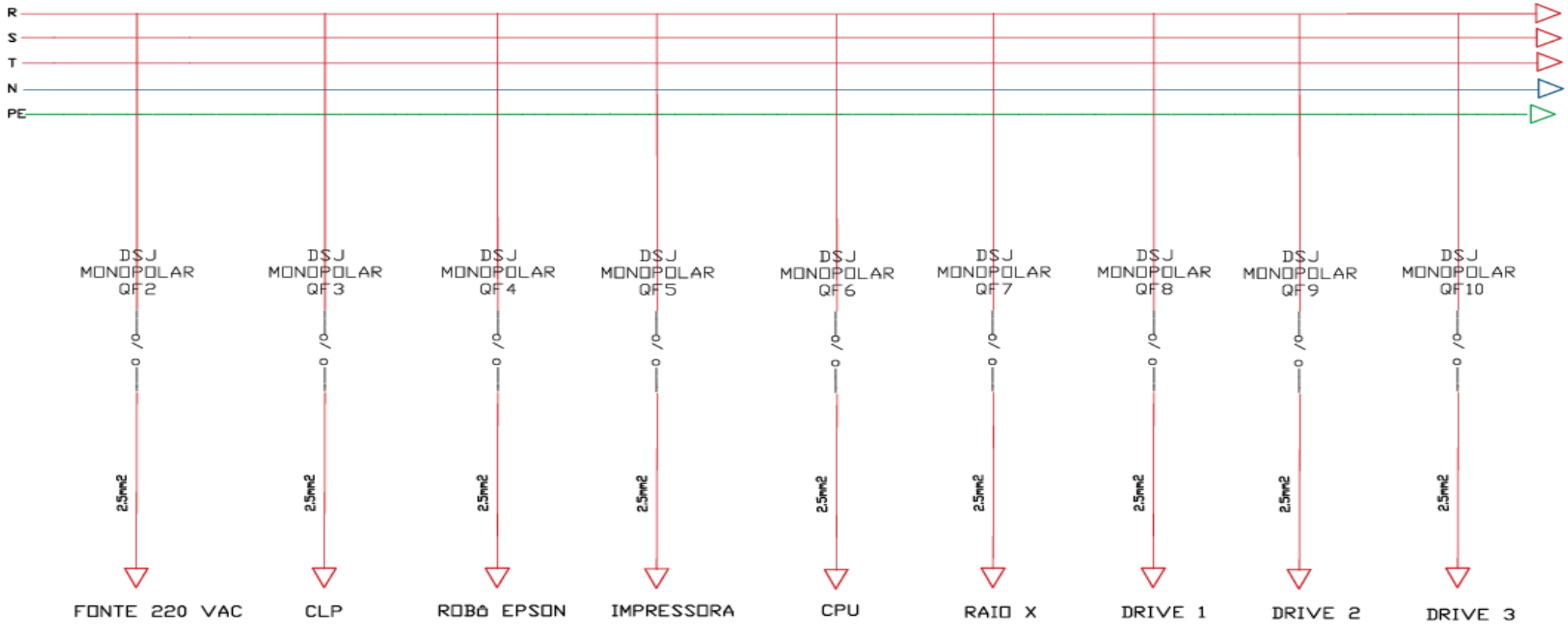

CONTINUAÇÃO DOS CONDUTORES → FOLHA 3

ALIMENTAÇÃO DERIVADA DO BARRAMENTO TRIFÁSICO (R, S, T +N+PE)
SISTEMA: 3~ 220V + N + PE

	DATA: 20/03/2026	PROJETO:	DESCRIÇÃO PAGINA:	PAG. ATUAL	04
	AUTOR: Francisco Claudio	INSPECION	DIAGRAMA DE FORÇA 2	TOTAL PAG.	
	REVISOR: Alexandre Assis			REVISÃO:	00

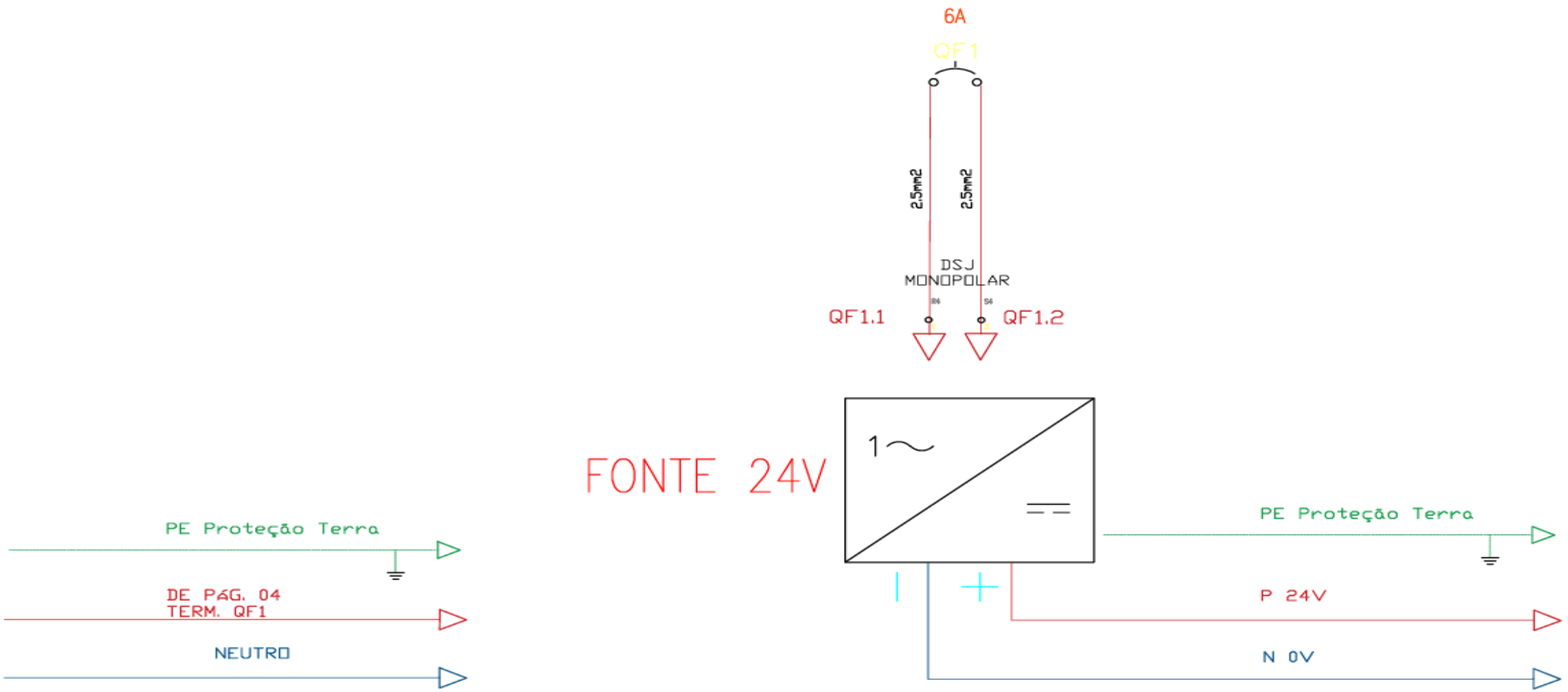

	DATA: 20/03/2026	PROJETO:	DESCRIÇÃO PAGINA:	PAG. ATUAL	05
	AUTOR: Francisco Claudio	INSPECION	FONTE 24 VDC/Conversão de Energia	TOTAL PAG.	
	REVISOR: Alexandre Assis			REVISÃO:	00

Módulo 1
Máquina / processo

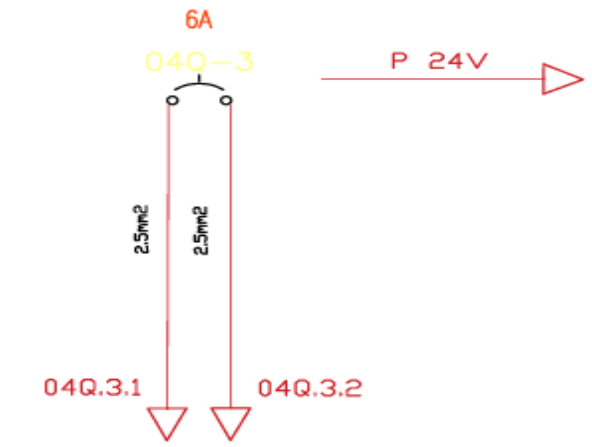

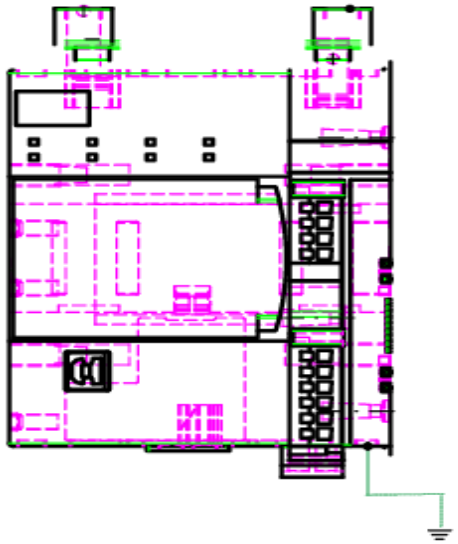

PE Proteção Terra

Allen Braddey
5069-IB16

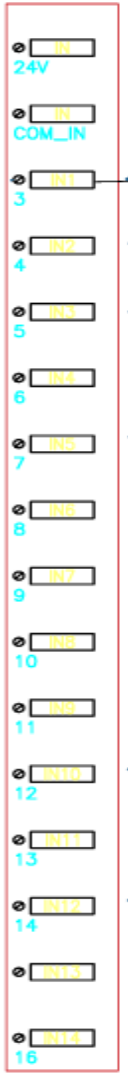

P 24V ALIMENTAÇÃO
COM_IN 0V
DI_001 START MAQUINA/BOT NA
DI_002 STOP MAQUINA BOT NF
DI_003 ROBO PRONTO
DI_004 ROBO EM FALHA
DI_005 ROBO EM CICLO
DI_006 IMPRESSORA PRONTA
DI_007 IMPRESSORA FALHA
DI_008 RAIO-X PRONTO
DI_009 RAIO-X FALHA
DI_010 RAIO-X EM OPERAÇÃO
DI_011 VISÃO OK (PASS)
DI_012 VISÃO NOK (FAIL)
DI_013 GARRA ABERTA
DI_014 GARRA FECHADA

DATA: 20/03/2026	PROJETO:	DESCRIÇÃO PAGINA:	PAG. ATUAL	06
AUTOR: Francisco Claudio	INSPECION	ENTRADAS DIGITAIS CLP/Controle	TOTAL PAG.	
REVISOR: Alexandre Assis			REVISÃO:	00

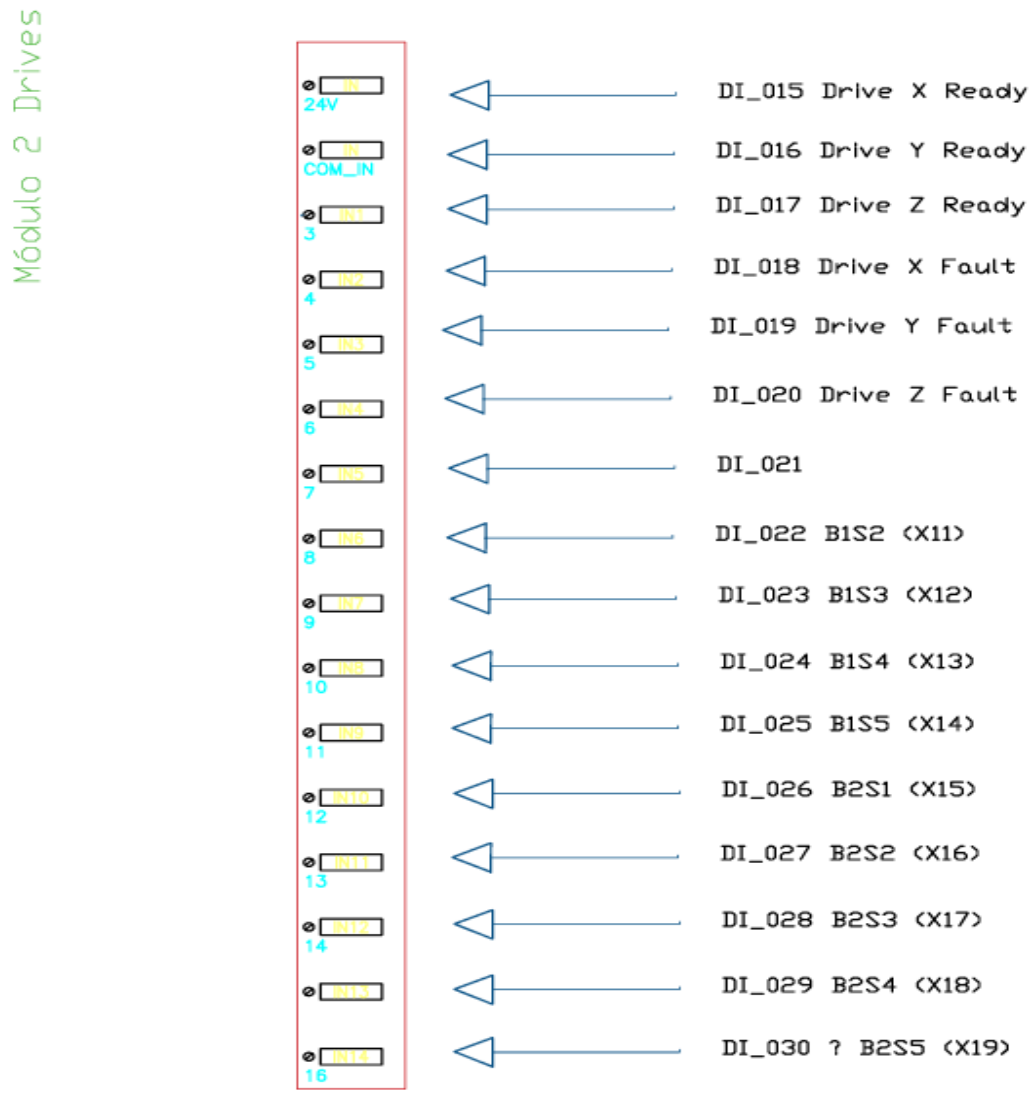

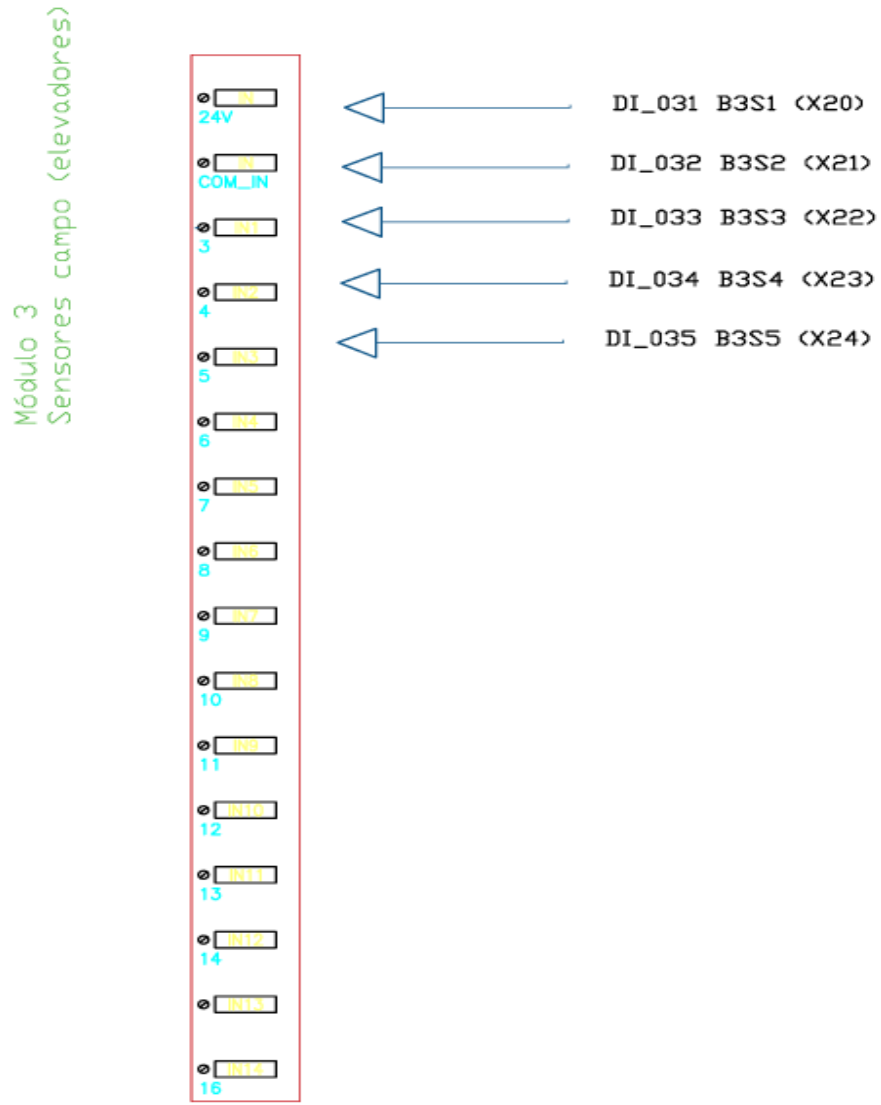

DATA: 20/03/2026	PROJETO:	DESCRIÇÃO PAGINA:	PAG. ATUAL	07
AUTOR: Francisco Claudio	INSPECION	ENTRADAS DIGITAIS CLP/Controle	TOTAL PAG.	
REVISOR: Alexandre Assis			REVISÃO:	00

Allen Braddey
5069-OB16

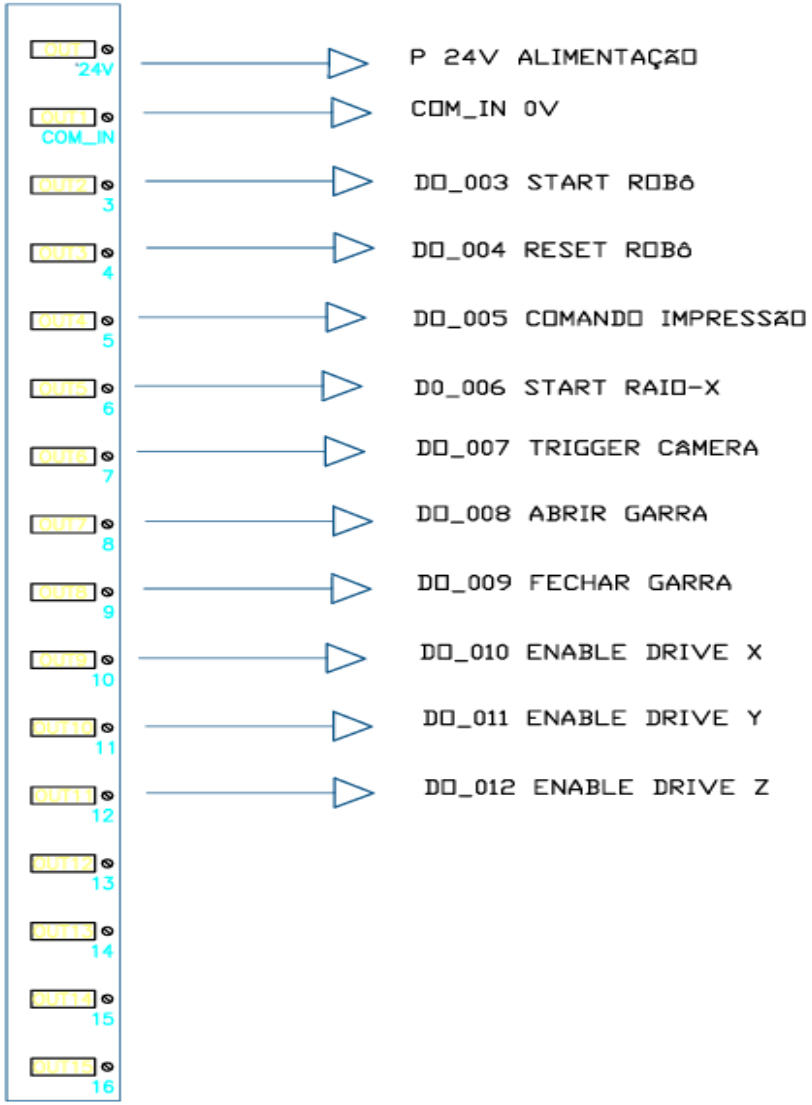

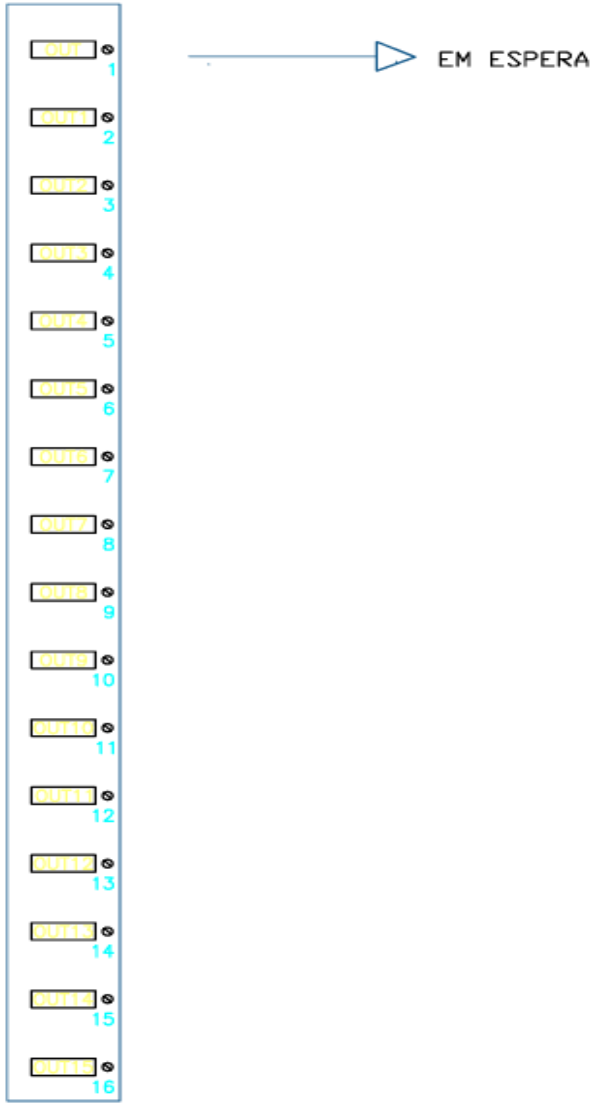

DATA: 20/03/2026	PROJETO:	DESCRIÇÃO PAGINA:	PAG. ATUAL	08
AUTOR: Francisco Claudio	INSPECION	SAÍDAS DIGITAIS CLP M16	TOTAL PAG.	
REVISOR: Alexandre Assis			REVISÃO:	00

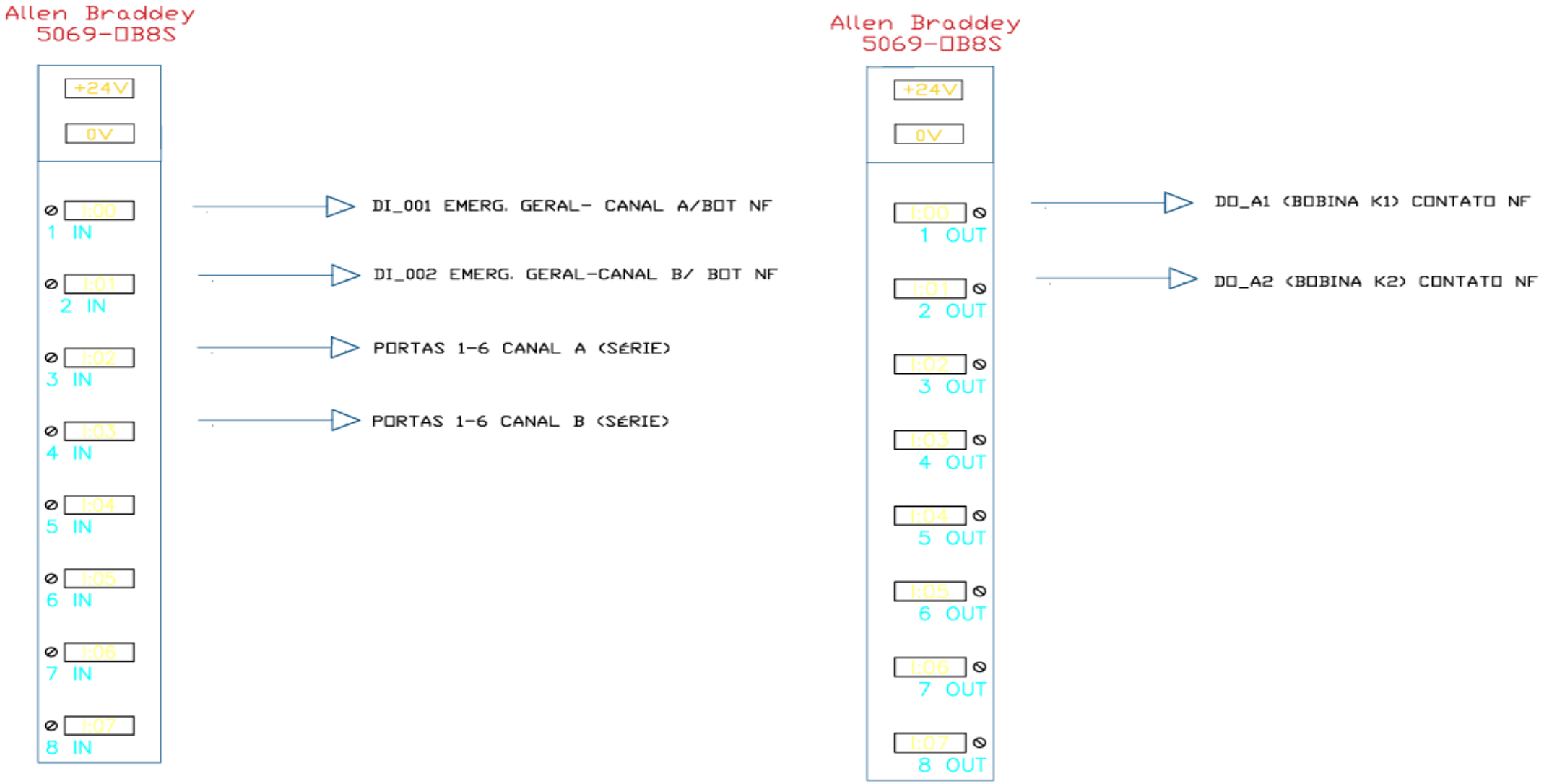

	DATA: 20/03/2026	PROJETO:	DESCRIÇÃO PAGINA:	PAG. ATUAL	09
	AUTOR: Francisco Claudio	SMD INSPECION	SAÍDAS DIGITAIS CLP M8	TOTAL PAG.	
	REVISOR: Alexandre Assis			REVISÃO:	00

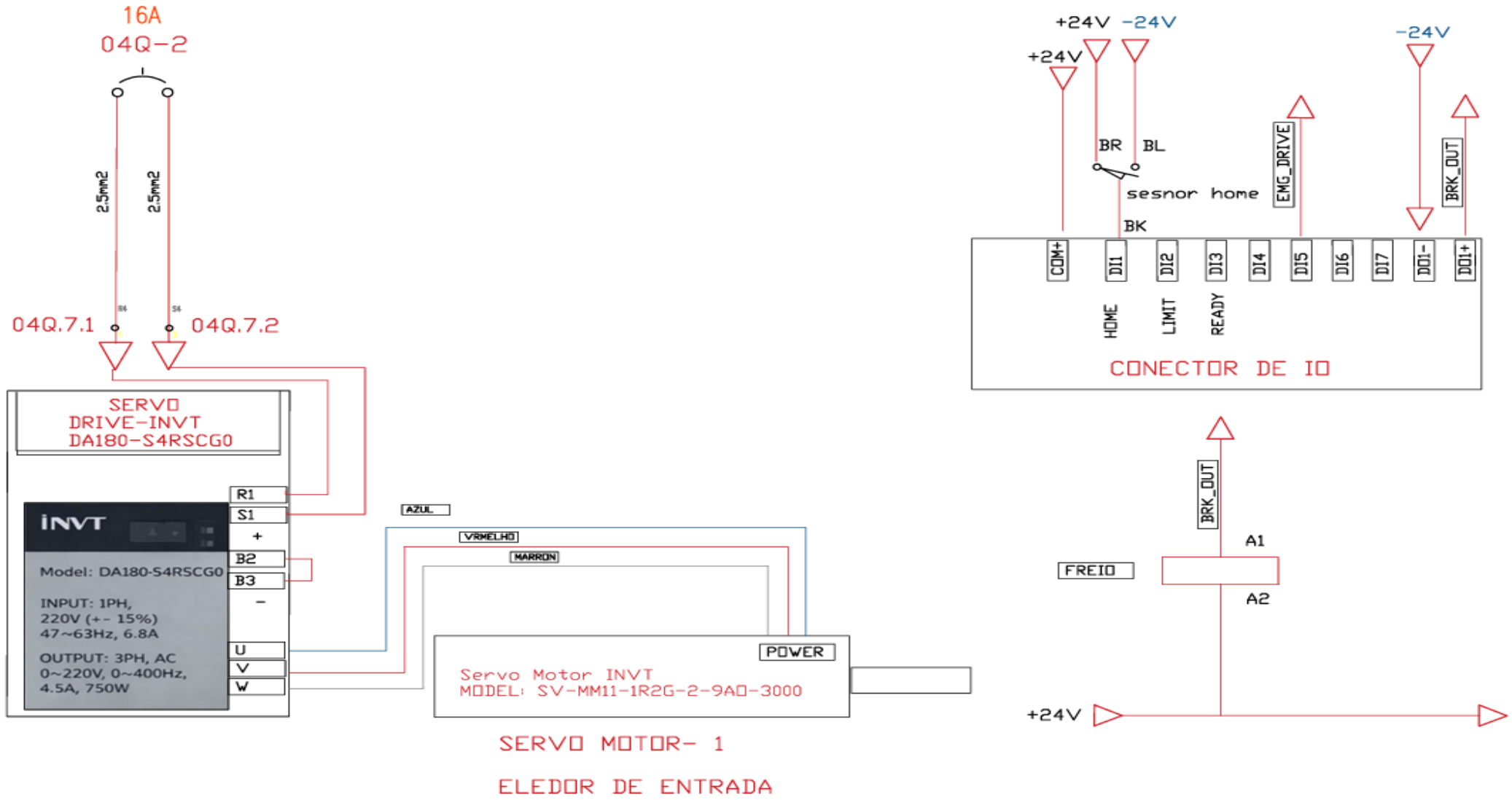

	DATA: 20/03/2026	PROJETO:	DESCRIÇÃO PAGINA:	PAG. ATUAL	10
	AUTOR: Francisco Claudio	SMD INSPECION	SERVO DRIVE - ELEVADOR DE ENTRADA	TOTAL PAG.	
	REVISOR: Alexandre Assis			REVISÃO:	00

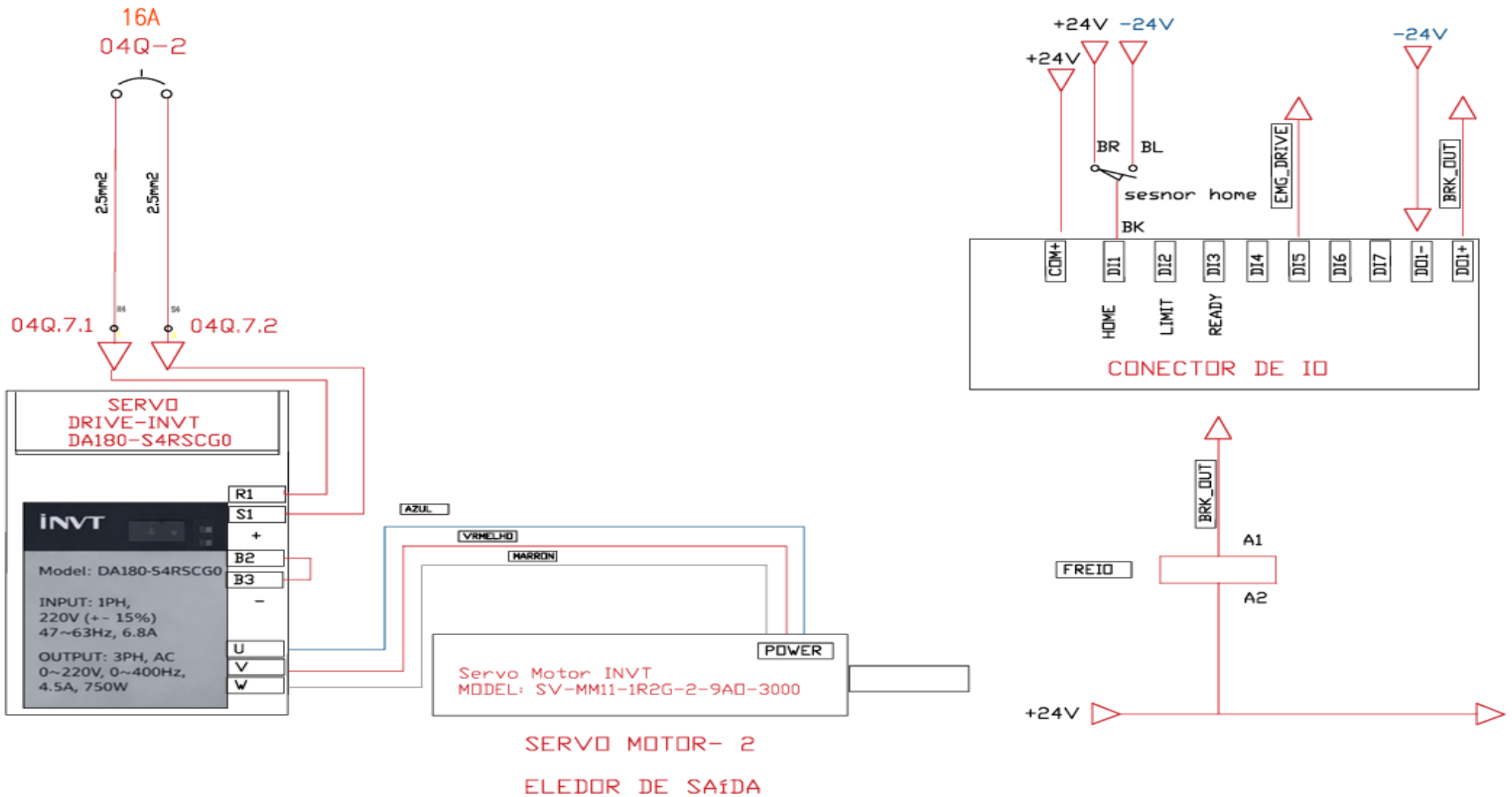

	DATA: 20/03/2026	PROJETO:	DESCRIÇÃO PAGINA:	PAG. ATUAL	11
	AUTOR: Francisco Claudio	SMD INSPECION	SERVO DRIVE - ELEVADOR DE SAíDA	TOTAL PAG.	
	REVISOR: Alexandre Assis			REVISÃO:	00

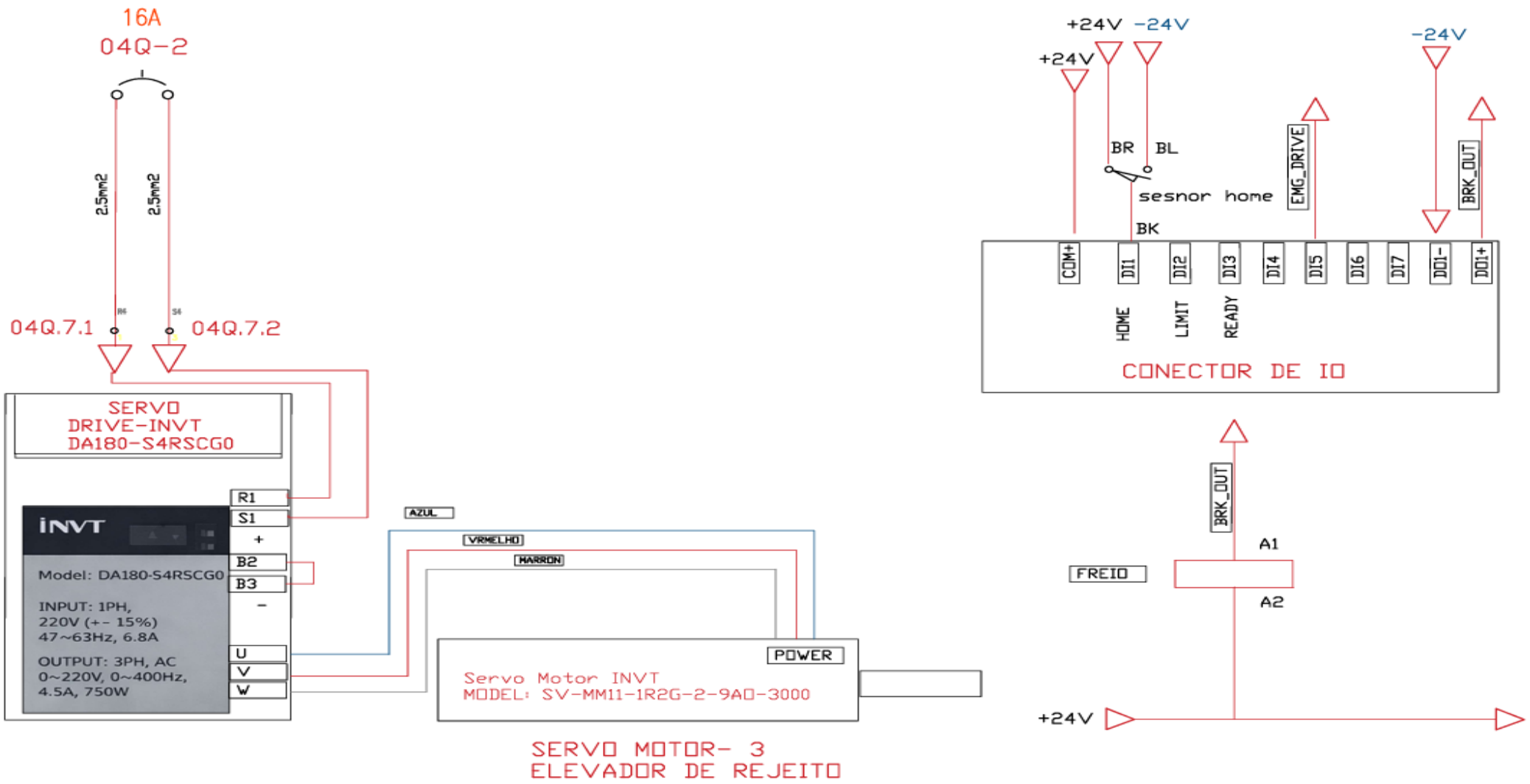

DATA: 20/03/2026	PROJETO:	DESCRIÇÃO PAGINA:	PAG. ATUAL	12
AUTOR: Francisco Claudio	SMD INSPECION	SERVO DRIVE - ELEVADOR DE REJEITO	TOTAL PAG.	
REVISOR: Alexandre Assis			REVISÃO:	00

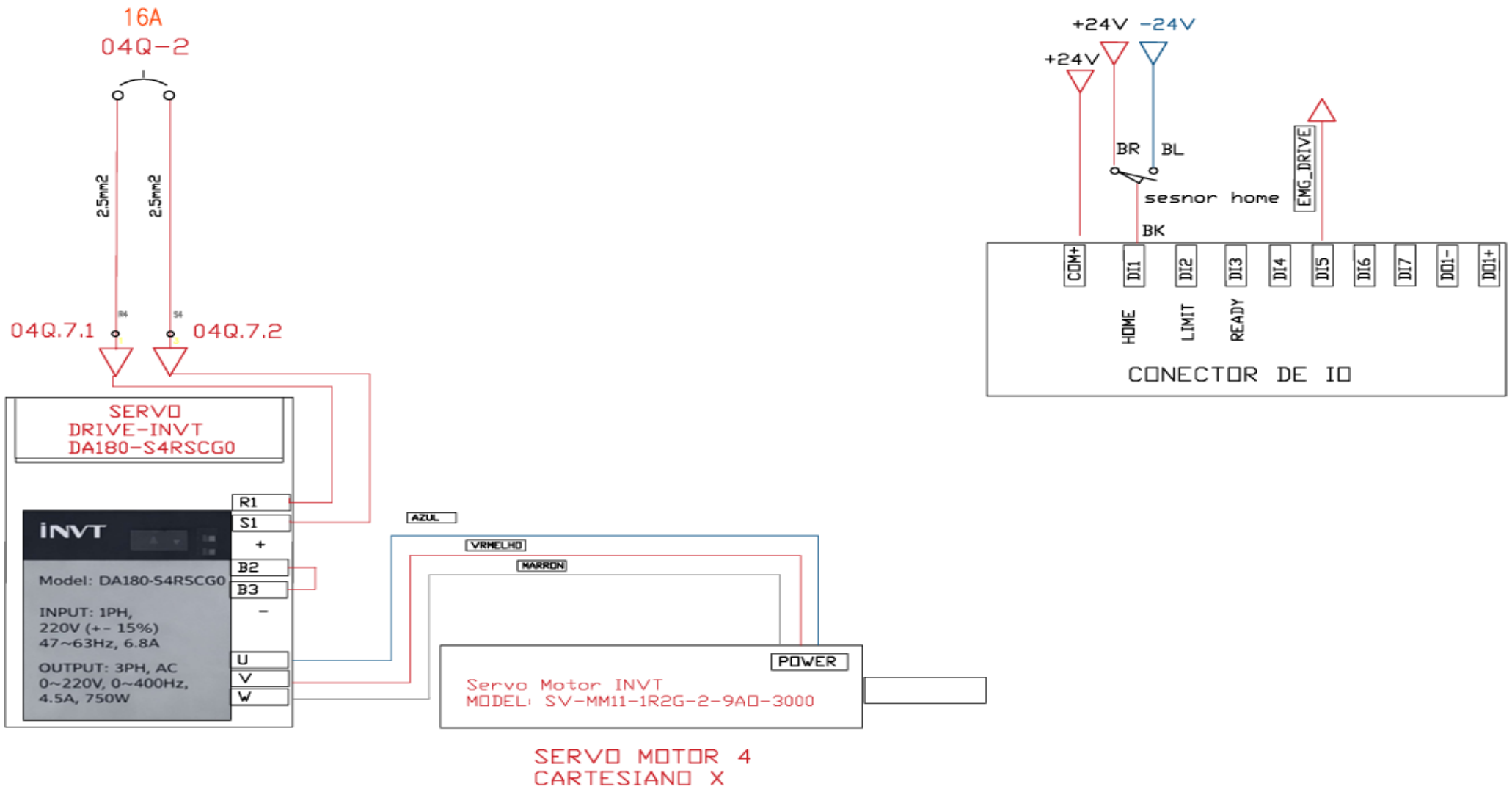

DATA: 20/03/2026	PROJETO:	DESCRIÇÃO PAGINA:	PAG. ATUAL	13
AUTOR: Francisco Claudio	SMD INSPECION	SERVO DRIVE - CARTESIANO X	TOTAL PAG.	
REVISOR: Alexandre Assis			REVISÃO:	00

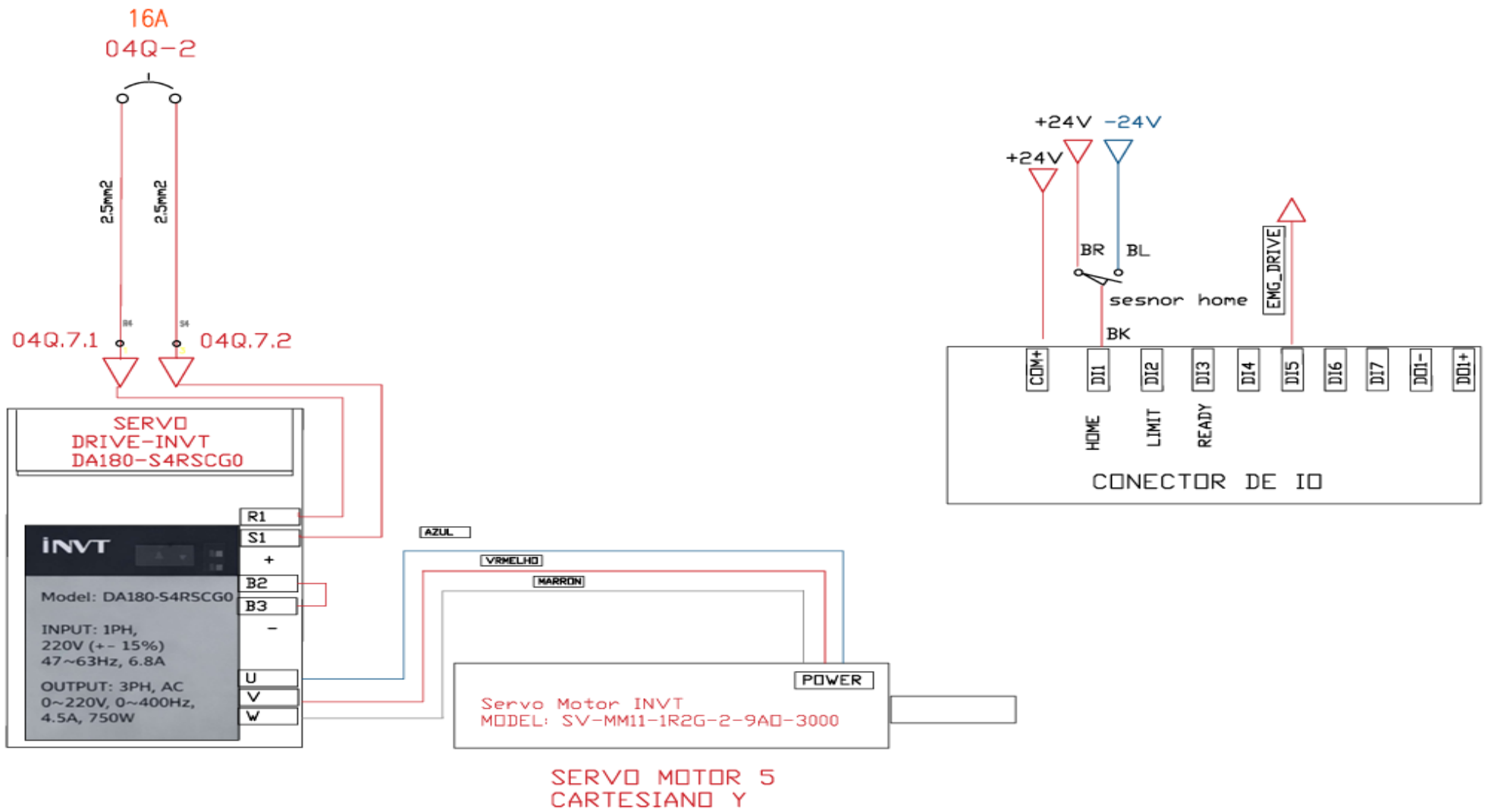

DATA: 20/03/2026	PROJETO:	DESCRIÇÃO PAGINA:	PAG. ATUAL	14
AUTOR: Francisco Claudio	SMD INSPECION	SERVO DRIVE - CARTESIANO Y	TOTAL PAG.	
REVISOR: Alexandre Assis			REVISÃO:	00

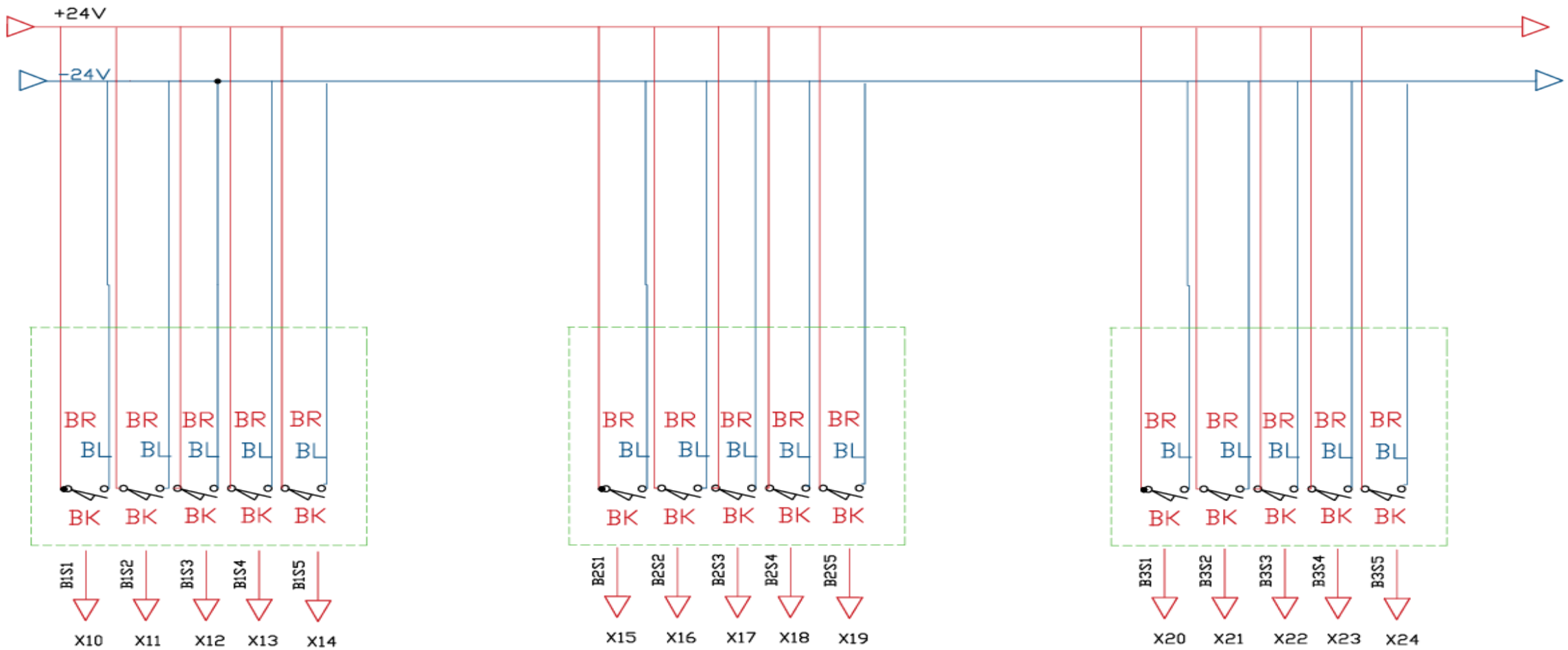

ELEVADOR DE ENTRADA

ELEVADOR DE SAÍDA

ELEVADOR DE REJEITO

DATA: 20/03/2026	PROJETO:	DESCRIÇÃO PAGINA:	PAG. ATUAL	15
AUTOR: Francisco Claudio	SMD INSPECION	SENSORES DOS ELEVADORES	TOTAL PAG.	
REVISOR: Alexandre Assis			REVISÃO:	00

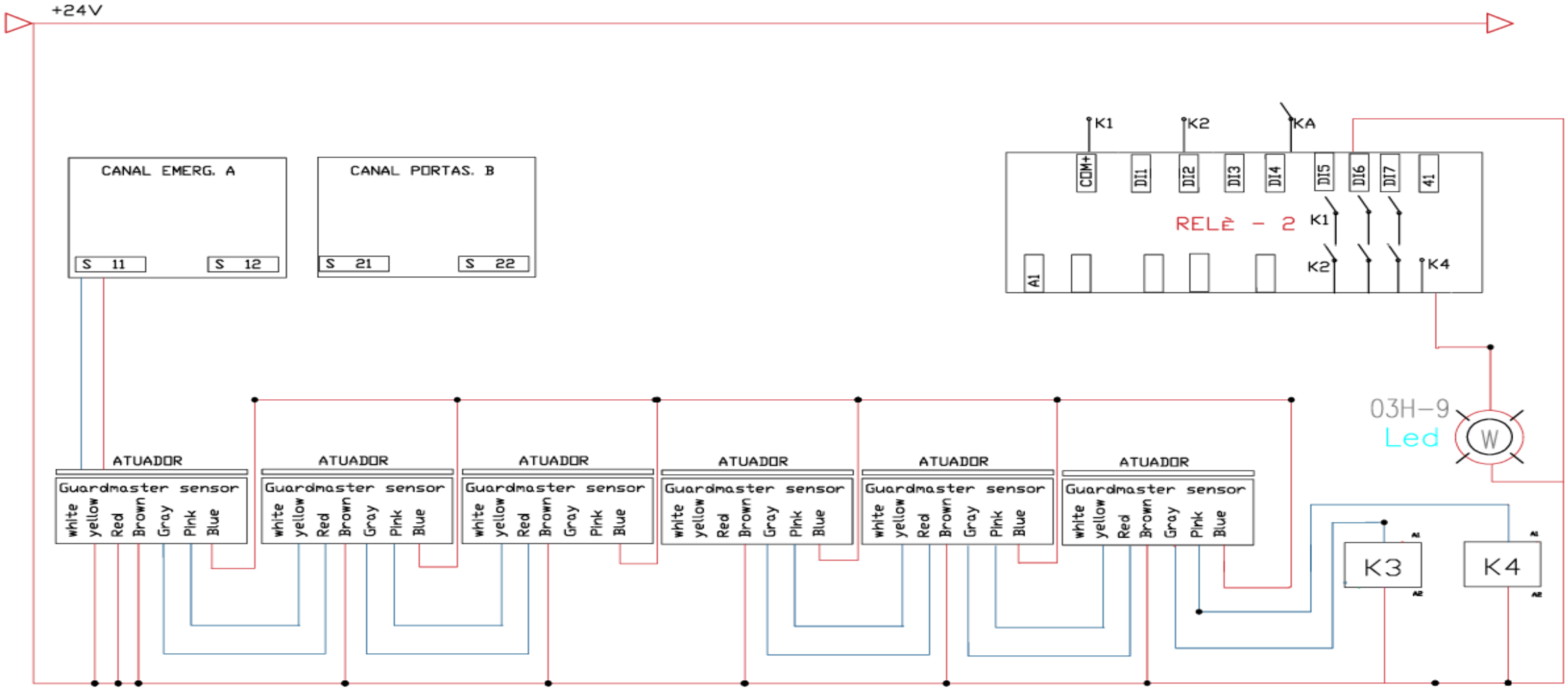

CHAVE DE SEGURANCA MAGNETICA
DE PLASTICO C/LED (440NZ21SS2H

DATA: 20/03/2026	PROJETO:	DESCRIÇÃO PAGINA:	PAG. ATUAL	16
AUTOR: Francisco Claudio	SMD INSPECION	SISTEMA DE SEGURANÇA -EMERGÊNCIA	TOTAL PAG.	
REVISOR: Alexandre Assis			REVISÃO:	00

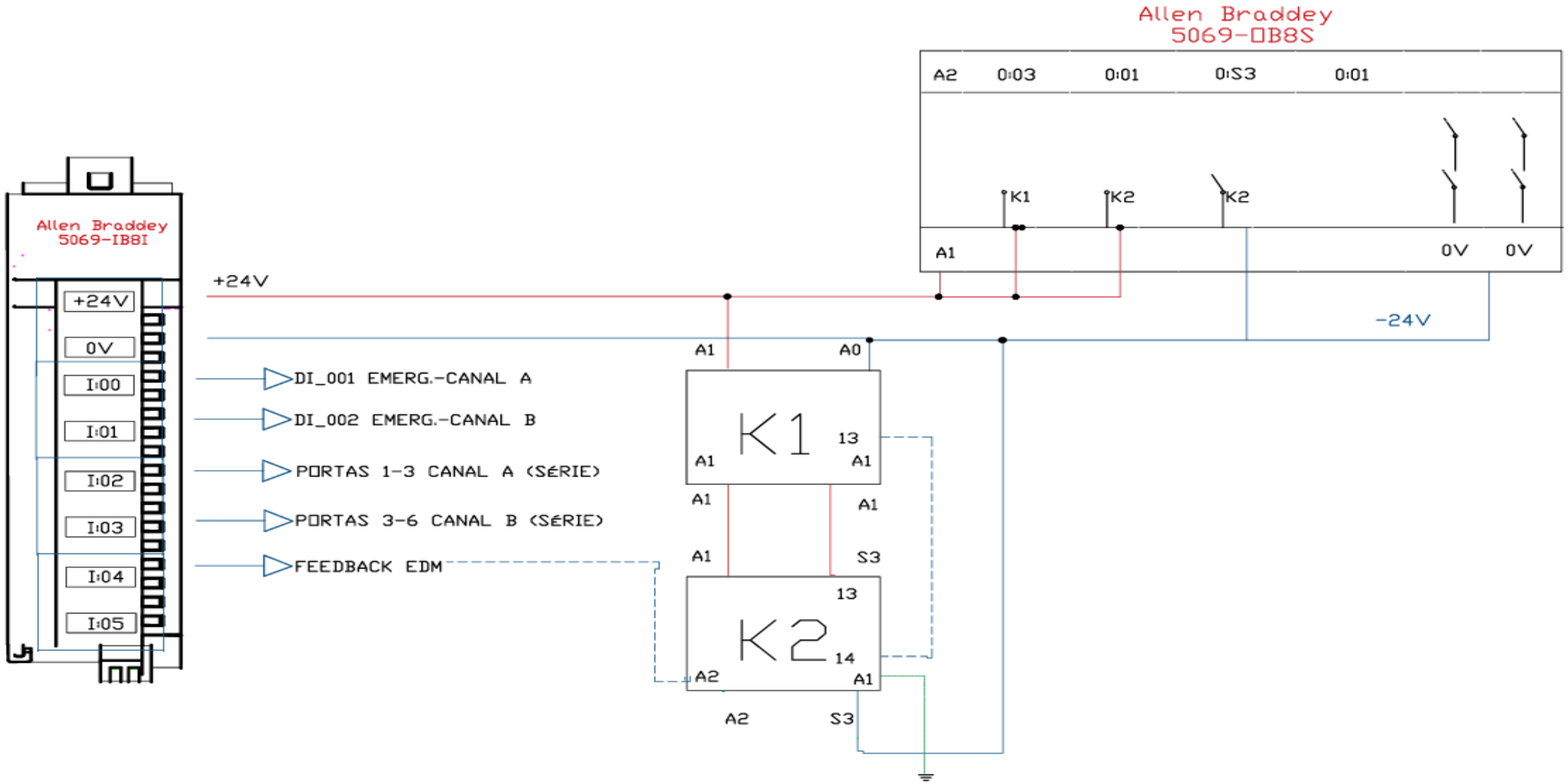

DATA: 20/03/2026	PROJETO:	DESCRIÇÃO PAGINA:	PAG. ATUAL	17
AUTOR: Francisco Claudio	SMD INSPECION	SISTEMA DE SEGURANÇA - EMERGENCIA	TOTAL PAG.	
REVISOR: Alexandre Assis			REVISÃO:	00